富士機材株式会社
FUJIKIZAI Co.,Ltd.

国土交通省 新技術情報提供システム
NETIS 登録製品
LCX対応型：KT-230111-A
ARE対応型：KT-240104-A

トンネル内誘導線・漏洩同軸ケーブル支持具

BMC ケーブルサポート

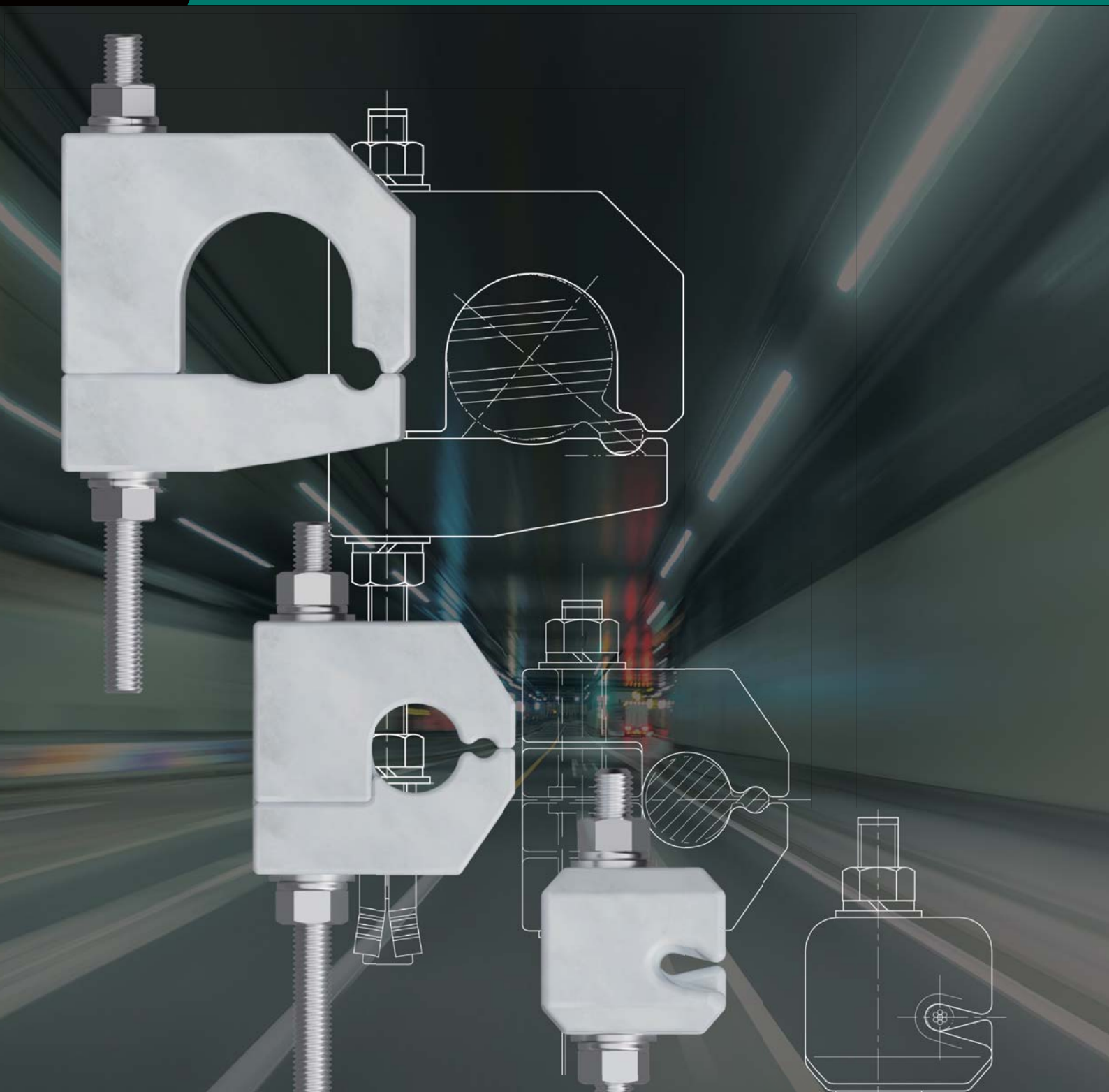

製品ラインナップ

	ケーブル外径	支持線外径	全高
ラジオ再放送用誘導線（ARE）	φ7 ～ 8mm	—	—
漏洩同軸ケーブル（LCX）	φ51mm	φ13mm	68mm
螺旋漏洩同軸ケーブル（SLCX）	φ26mm	φ8mm	38mm

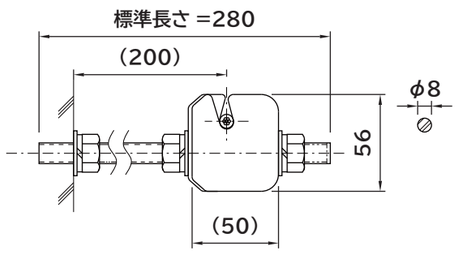

ラジオ再放送用誘導線（ARE）対応型

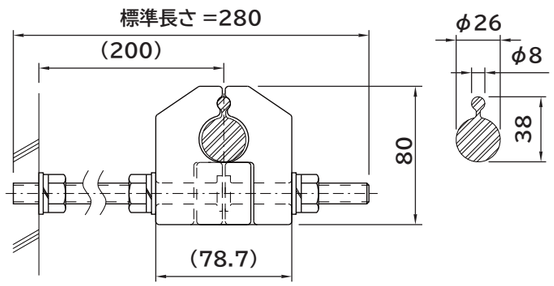

螺旋漏洩同軸ケーブル（SLCX）対応型

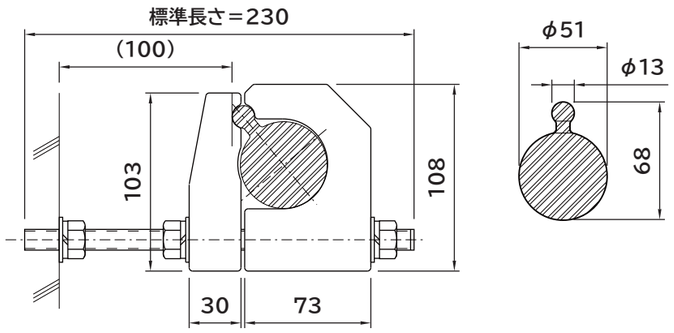

漏洩同軸ケーブル（LCX）対応型

製品の特徴

耐久性

BMC 素材を使用しており
割れにくいだけでなく
高い絶縁性能を有しています。

汎用性

ケーブル支持具本体と取付ボルトが
分離構造になっており
長さの微調整が可能です。

作業性

M12 用工具一本で「支持具設置」と
「ケーブル設置」が効率的な施工が可能です。

安全性

ボルト先端部には脱落防止加工が施されており
物理的に脱落が起きない構造となっています。

【BMC とは？】

”Bulk Molding Compound” の略で、不飽和ポリエステル樹脂、炭酸カルシウム、ガラス繊維などを混合した FRP成形材料で、機械的強度・耐薬品性・耐熱性・絶縁性・電波透過性などに優れた素材です。

製品写真

設置手順

ARE 対応型

先端ボルトを緩め、右側にスライド

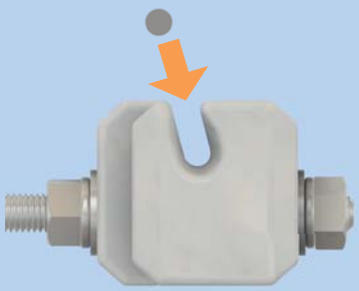

ケーブル類を挿入

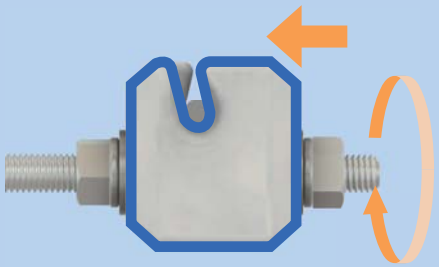

先端ボルトを締め込み把持完了

SLCX 対応型

基部ボルトを緩め、右側にスライド

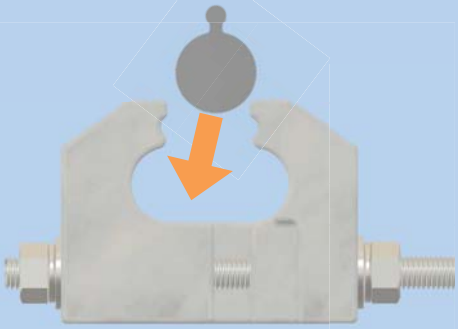

ケーブル類を挿入

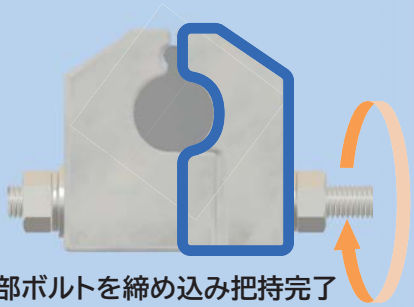

基部ボルトを締め込み把持完了

LCX 対応型

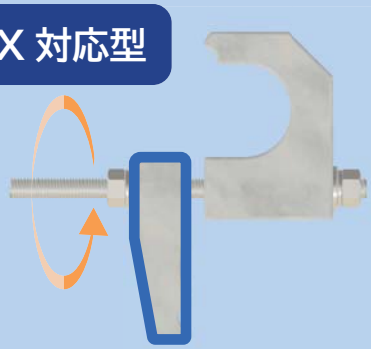

基部側ボルトを緩め、回転

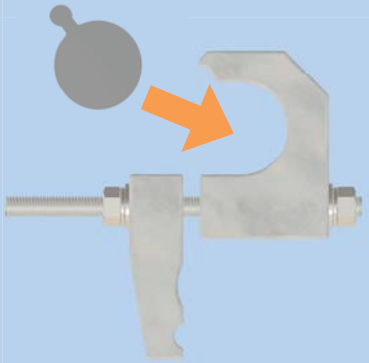

ケーブル類を挿入

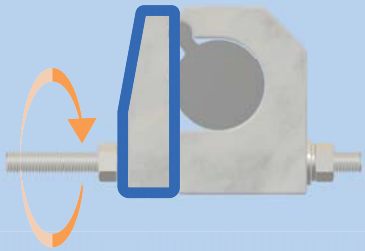

再度上部を回転させ
ボルトを締め込み把持完了

品名	材質	概寸	重量
ARE対応型	本体部：BMC ボルト部：SUS304	本体部：50mm×56mm×56mm ボルト部：M12×280mm	0.55kg
SLCX対応型	本体部：BMC ボルト部：SUS304	本体部：78mm×80mm×50mm ボルト部：M12×280mm	0.75kg
LCX対応型	本体部：BMC ボルト部：SUS304	本体部：100mm×108mm×50mm ボルト部：M12×230mm	1.00kg

詳しい仕様書や寸法等は弊社ホームページにてご確認いただけます。

お問い合わせ先

富士機材株式会社
〒132-0002 東京都江戸川区谷河内１丁目２番１号
TEL：03-3678-7721
URL：https://www.fuji-kizai.co.jp/